1 : Fixez la planche suspendue au plafond

2 : Connectez les fils de la lampe aux fils réservés

3 : Serrez l'écrou pour fixer le corps de la lampe

4 : Serrez l'abat-jour avec un anneau
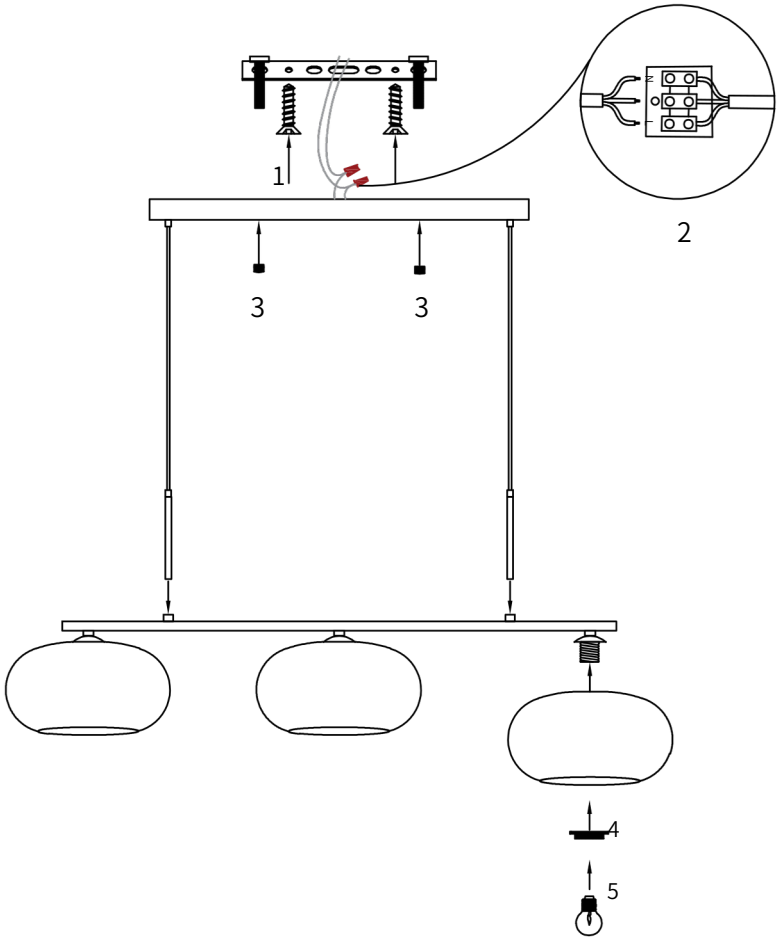
5 : Installation de l'ampoule